VT 152M

Elettromeccaniche - Tecnologia Inverter
Electro-Mechanical - Inverter Technology

SCHEDA TECNICA RIASSUNTIVA
TECHNICAL SUMMARY

Produzione oraria Kg *Hourly production Kg*	12 *12*
Produzione oraria LT *Hourly production LT*	15 *15*
Produzione minima ciclo LT *Minimum cycle production LT*	1.5 *1.5*
Produzione massima ciclo LT *Maximum cycle production LT*	2.6 *2.6*
Miscela introdotta ciclo Kg *Mixture introduced cycle Kg*	1.15 / 2.3 *1.15 / 2.3*
Miscela introdotta ciclo Lt *Mixture introduced cycle Lt*	1 / 2 *1 / 2*
Pastorizzazione ciclo *Pasteurization cycle*	/ */*
Crema ciclo *Cream cycle*	/ */*
Tensione standard *Standard voltage*	230V~50Hz *230V~50Hz*
Potenza W *Power W*	1500 *1500*
Condensazione *Condensation*	A / W *A / W*
Dimensione nette mm L/P/H *Net dimension mm W/D/P*	435x695x597 *435x695x597*
Peso netto Kg *Weight Kg*	63 *63*

Le produzioni possono variare in funzione delle temperature e dei prodotti impiegati.
The production may vary in ralation to the temperature and type of product.

DIMENSIONI (mm)
DIMENSIONS (mm)

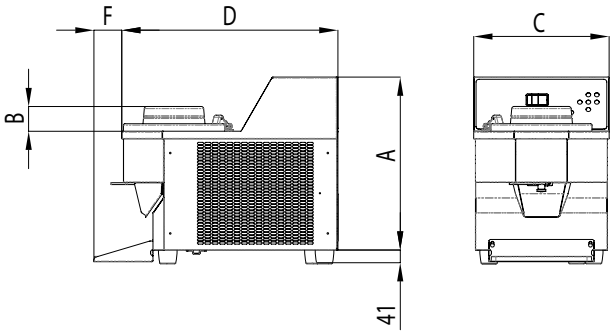

A	B	C	D	F	G	L	S	T	Z
556	85	435	695	90					

La ditta si riserva il diritto di apportare modifiche tecniche senza preavviso.
The company reserves the right to make technical changes without notice.