H 303M

Elettromeccaniche - Tecnologia Inverter
Electro-Mechanical - Inverter Technology

SCHEDA TECNICA RIASSUNTIVA
TECHNICAL SUMMARY

Produzione oraria Kg *Hourly production Kg*	22 22
Produzione oraria LT *Hourly production LT*	30 30
Produzione minima ciclo LT *Minimum cycle production LT*	1.3 *1.3*
Produzione massima ciclo LT *Maximum cycle production LT*	5 *5*
Miscela introdotta ciclo Kg *Mixture introduced cycle Kg*	1.15 / 4 *1.15 / 4*
Miscela introdotta ciclo Lt *Mixture introduced cycle Lt*	1 / 3.5 *1 / 3.5*
Pastorizzazione ciclo *Pasteurization cycle*	/ */*
Crema ciclo *Cream cycle*	/ */*
Tensione standard *Standard voltage*	400V-3N~50Hz *400V-3N~50Hz*
Potenza W *Power W*	3200 *3200*
Condensazione *Condensation*	A / W / AW *A / W / AW*
Dimensione nette mm L/P/H *Net dimension mm W/D/P*	515x713x1362 *515x713x1362*
Peso netto Kg *Weight Kg*	125 *125*

Le produzioni possono variare in funzione delle temperature e dei prodotti impiegati.
The production may vary in ralation to the temperature and type of product.

DIMENSIONI (mm)
DIMENSIONS (mm)

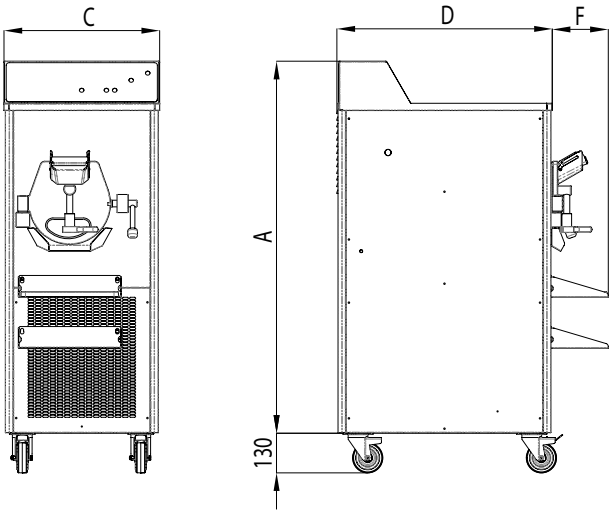

A	B	C	D	F	G	L	S	T	Z
1232		515	713						

La ditta si riserva il diritto di apportare modifiche tecniche senza preavviso.
The company reserves the right to make technical changes without notice.